Model No.TW141D CORDLESS IMPACT WRENCH

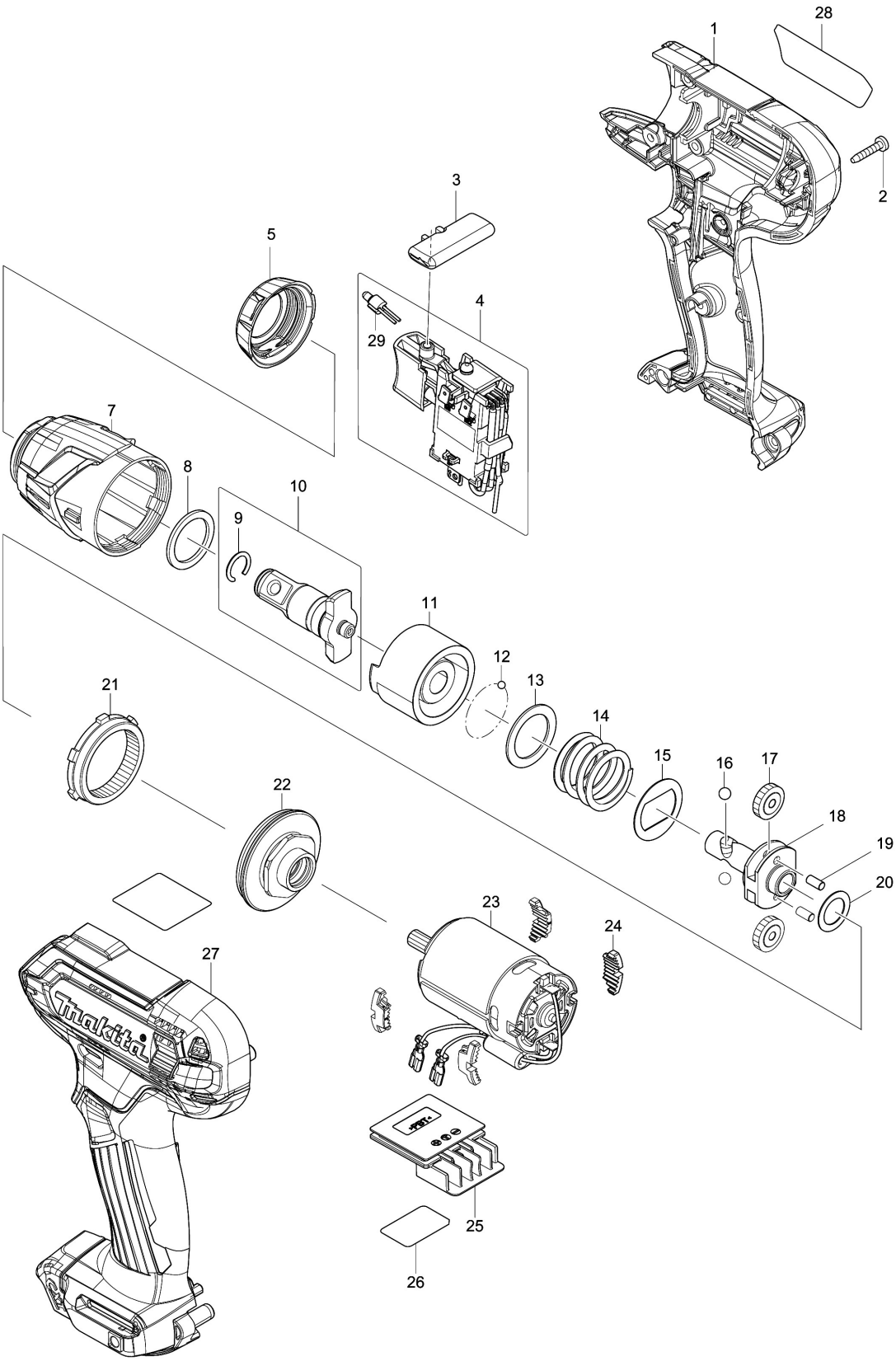

모델명 : TW141D

도번	부품코드	부품명	단위	소요량
001	183J75-5	하우징 세트	EA	1
002	854M38-3	TW140D 명판	EA	1
003	266429-2	태핑 스크류 3X16	EA	8
004	456039-5	정/역 변환 레버	EA	1
005	632M05-6	스위치 유니트	EA	1
006	422228-4	범퍼	EA	1
007	140B03-5	해머 케이스 컴플리트	EA	1
008	261140-1	NYLON WASHER 20	EA	1
009	233943-3	RING SPRING 8	EA	1
010	135932-3	앤빌 아세이	EA	1
011	324894-2	해머	EA	1
012	216019-1	스틸 볼 3	EA	24
013	267380-9	플랫 와샤 20	EA	1
014	234064-4	압력스프링 21	EA	1
015	267813-4	와샤 21	EA	1
016	216002-8	스틸 볼 4.8	EA	2
017	226190-3	SPUR GEAR 18	EA	2
018	327127-4	SPINDLE	EA	1
019	268217-3	핀 3.5	EA	2
020	253052-2	플랫 와샤 12	EA	1
021	226191-1	인터널 기어 45	EA	1
022	140B04-3	베어링 박스 컴플리트	EA	1
022-1	213188-9	X-링 13	EA	1
023	632L97-9	모터 컴플리트	EA	1
024	422273-9	쿠션	EA	4
025	644813-5	터미널	EA	1
026	854M45-6	TW140D 시리얼 번호. 라벨	EA	1
027	183J75-5	하우징 세트	EA	1
029	213960-9	O RING 5	EA	1
A01	266622-8	TRUSS HEAD SCREW M4X12	EA	1
A02	346909-5	후크	EA	1