Model No.DUB185 CORDLESS BLOWER

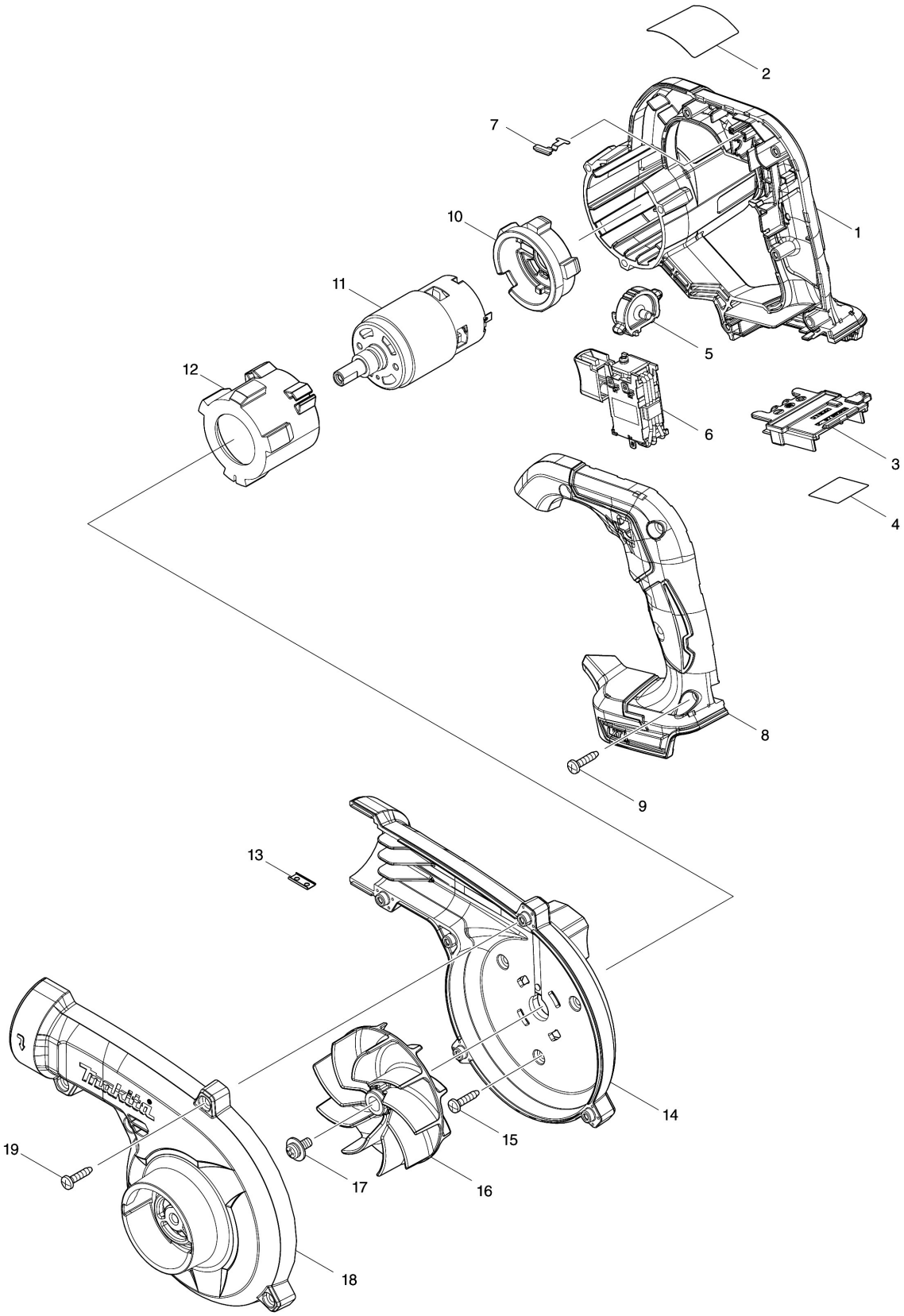

모델명 : DUB185

도번	부품코드	부품명	단위	소요량
001	183P63-8	모터 하우징 세트	EA	1
002	856X26-2	DUB185 NAME PLATE	EA	1
003	643874-2	터미널	EA	1
004	856X33-5	DUB185 SERIAL NO. LABEL	EA	1
005	412573-5	다이얼	EA	1
006A	632R69-0	스위치 유니트	EA	1
007	232620-4	리프 스프링	EA	1
008	183P63-8	모터 하우징 세트	EA	1
009	266326-2	태핑 스크류 4X18	EA	5
010	422589-2	MOTOR RUBBER RING B	EA	1
011	629484-9	DC 모터	EA	1
012	422588-4	MOTOR RUBBER RING A	EA	1
013	345998-7	세트 플레이트	EA	1
014	140U56-8	팬하우징 컴플리트	EA	1
015	266326-2	태핑 스크류 4X18	EA	3
016	240210-9	팬 85	EA	1
017	265B25-5	PAN HEAD SCREW M5X12 WITH WG	EA	1
018	412572-7	팬 커버	EA	1
019	266326-2	태핑 스크류 4X18	EA	5
A02	123245-4	NOZZLE ASSEMBLY	EA	1
A02-1	454703-2	조인트	EA	1
B01	192236-6	앵커 노즐 세트	EA	0
B02	196643-5	플렉시블 호스 세트	EA	0
B03	123246-2	롱 노즐 아셈블리	EA	0
B04	123241-2	먼지주머니 조립	EA	0